Technisches Datenblatt

Typ Y333

Y Schmutzfänger

Anwendungen und allgemeine Ausführung

- Schutz von Pumpen, Ventilen, Druckminderventilen, Systemtrennern gegen Verschmutzungen im Rohrleitungssystem (Rost, Dichtungsrückstände, Metallstücke...)
- Maschenweite DN :
  500 Mikron für DN 40/50
  800 Mikron für DN 65
  1250 Mikron für DN 80/100/125/150/200
  1600 Mikron für DN 250/300/350/400
- Innen/außen Epoxy Beschichtung.

Technische Beschreibung

DN		PN	PFA	PS - bar				Cat.	Best-Nr.	Vvs-nr
"	mm		bar	L1	L2	G1	G2			
1 ½	40	10/16	16	16	16	X	X	3.3	**149B 3260**	
2	50	10/16	16	16	16	X	X	3.3	**149B 3261**	
2 ½	65	10/16	16	16	16	X	X	3.3	**149B 3262**	
3	80	10/16	16	16	16	X	X	3.3	**149B 3263**	
4	100	10/16	16	16	16	X	X	3.3	**149B 3264**	
5	125	10/16	16	16	16	X	X	3.3	**149B 3265**	
6	150	10/16	16	13	16	X	X	3.3	**149B 3266**	
8	200	10	10	10	10	X	X	3.3	**149B 3267**	
10	250	10	10	10	10	X	X	1	**149B 3268**	
12	300	10	10	10	10	X	X	1	**149B 3269**	
14	350	10	10	10	10	X	X	1	**149B 3794**	
16	400	10	10	10	10	X	X	1	**149B 3797**	

- **Anschluss :** mit Flanschen PN
- **Zulässiger Betriebsdruck PFA - Wasser -** (für die Einspeisung, Verteilung und Entsorgung von Wasser) : Siehe Tabelle
- **Maximal zulässiger Druck PS - andere Medien :** siehe Tabelle
- **θ** Mini. -10 °C
  Maxi. 100 °C
- **Medien :** Klare Flüssigkeiten
- **Zulassungen :** ACS - WRAS (ausgenommen DN 350 & 400)
  CE PED 97/23/CE
- **Internationale Konstruktionsstandards** :
  CE Konformitätsanweisung 97/23/CE
  Flansche gebohrt nach EN1092-2
  Baulänge nach EN 558-1 series 1

Wichtiger Hinweis :

Die Druckangaben der verschiedenen Medienkategorien (L1/L2/G1/G2) stellen keinesfalls eine Garantie für den Einsatz dar. Es ist daher unverzichtbar, den Einsatz der Produkte entsprechend der Betriebsbedingungen zu validieren.

Baumaße

DN		A	C	D	Maschenweite	Gewicht
"	mm	mm	mm	mm	mm	kg
1 ½	40	200	130	35	0,50	6,5
2	50	230	145	50	0,50	8,5
2 ½	65	290	137	65	0,80	9,8
3	80	310	159	75	1,25	13,5
4	100	350	187	90	1,25	18
5	125	400	249	125	1,25	27,5
6	150	480	301	170	1,25	43
8	200	600	403	220	1,25	83
10	250	730	472	200	1,60	112
12	300	850	508	250	1,60	160
14	350	980	587	315	1,6	297
16	400	1100	658	370	1,6	406

*** D : erforderliche Einbauhöhe zum Wechseln des Siebs**

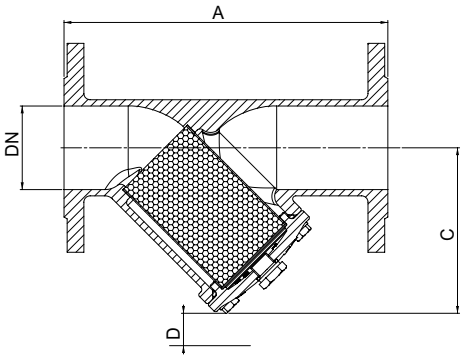

Technisches Datenblatt **Typ Y333** - Y Schmutzfänger

Ersatzteilliste und Materialien

N°	Bauteil	Werkstoff	EURO	ANSI
1	GEHÄUSE DN 40-50 DN 65-400	Grauguss / Epoxy Sphäroguss / Epoxy	EN-GJL-250 EN-GJS-400-15	ASTM A 48 35 B
2	DECKEL DN 40-50 DN 65-400	Grauguss / Epoxy Sphäroguss / Epoxy	EN-GJL-250 EN-GJS-400-15	ASTM A 48 35 B
3	SIEB	Edelstahl	X5CrNi18-10	AISI 304
4	STOPFEN ½ DN 40-150 ¾ DN 200-400	Messing	CuZn40Pb3	
5	STEHBOLZEN/ SCHRAUBEN	Edelstahl	X5CrNi18-10	AISI 304
6	SEAL	EPDM		

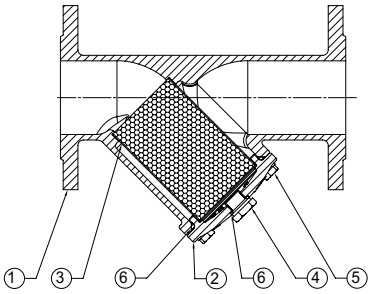

Arbeitsprinzip

DN		Kv	ζ
"	mm	m³/H	
1 ½	40	42,70	2,20
2	50	66,70	2,20
2 ½	65	89,00	3,50
3	80	127,00	4,00
4	100	200,00	3,90
5	125	364,00	2,60
6	150	494,00	3,30
8	200	937,00	2,90
10	250	1137,00	4,80
12	300	1844,00	3,80
14	350	1844,00	7,10
16	400	2172,00	8,80

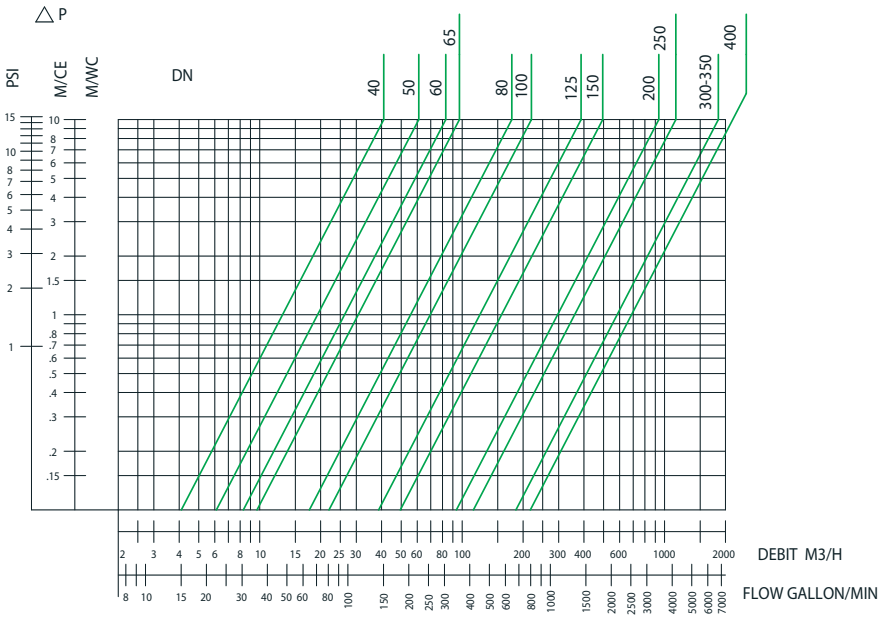

*** Druckverlust bei freiem Sieb**
*** Max Strömungsgeschwindigkeit (klares Wasser) : 5m/s**

Socla übernimmt keine Haftung für Fehler im Katalog, Broschüren und anderern gedruckten Materialien. Socla behält sich das Recht vor, die Produkte ohne Vorankündigung zu ändern. Dies schliesst auch Produkte ein, die bereits geliefert wurden. Alle Handelsmarken in diesen Unterlagen sind Eigentum der jeweiligen Firma. Alle Rechte vorbehalten.

Socla SAS

Auf der Hohl 1,
D-53547 DATTENBERG
http://www.socla.com

Tel : 02644 - 6038360
Fax : 02644 - 6038369
e-mail : soclade@socla.com