Technisches Datenblatt

Typ VE120

1-stufiges Be-und Enlüftungsventil

Anwendungen und Eigenschaften

- Kontinuirliches und automatisches Entlüften angesammelter Luft an den Hochpunkten der Installation.
- Ablaßschraube zum Überprüfen der Funktion des Ventils.
- Verschiedene Drosseldüsen in Abhängigkeit vom Druck (16 oder 25 bar).
- Ist die Leitung unter Druck, folgt der Schwimmer den Wasserspiegel. In hohen Positionen schließt der Schwimmer die entlüftende Drosseldüse.
- Hat sich die Luft im Ventil angesammelt, fällt der Schwimmer mit dem Wasserspiegel, ein Öffnen der Drosseldüse erfolgt und Luft kann entweichen.

Bestellnummern - Drücke

DN	PN	PFA in bar	Cat.	Best.Nr	Vvs-nr
Ventil IG 1"	-	16	I	**149B 2867**	
Ventil+Anschlussteil+Flansch*	10/16	16	I	**149B 2867 BR**	
Ventil+Anschlussteil AG 1"	-	16	I	**149B 2867 RM**	
Ventil + Kugelhahn AG1"	-	16	I	**149B 2867 VA**	
Ventil + Kugelhahn + Flansch*	10/16	16	I	**149B 2867 VB**	
* Flansch DN40 - 50 - 60					

DN	PN	PFA in bar	Cat.	Best.Nr	Vvs-nr
Ventil IG 1"	-	25	I	**149B 2868**	
Ventil+Anschlussteil+Flansch*	25	25	I	**149B 2868 BR**	
Ventil+Anschlussteil AG1"	-	25	I	**149B 2868 RM**	
Ventil + Kugelhahn AG1"	-	25	I	**149B 2868 VA**	
Ventil + Kugelhahn + Flansch*	25	25	I	**149B 2868 VB**	
* Flansch DN40 - 50 - 60					

- **Anschluss** : BSP Gewinde oder gebohrte Flansche - PN : Siehe Tabelle
- **Zulässiger Betriebsdruck PFA - Wasser-** (Wasserversorgung,-verteilung und-ableitung) : Siehe Tabelle
- **θ :** Mini. 0 °C
  Maxi. 60 °C
- **zulässige Medien** : klares Wasser
- **Zulassungen** : ACS
  CANAL DE PROVENCE (Frankreich)
- **Internationale Fertigungsnormen** :
  Flanschbohrung nach EN1092-2

Maße

DN	A	B	Gesamthöhe	Gewicht
	mm	mm	mm	kg
Ventil IG 1"	-	175	158	5,16
Ventil+Anschlussteil+Flansch*	185	175	216	8,4
Ventil+Anschlussteil AG1"	-	175	192	5,3
Ventil + Kugelhahn AG1"	-	175	222	5,3
Ventil + Kugelhahn + Flansch*	185	175	246	8,7
* Flansch DN40 - 50 - 60				

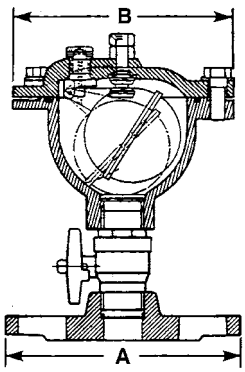

Stückliste und Werkstoffe

Nr	Bauteil	Werkstoff	EURO	ANSI
1	GEHÄUSE	GJS Sphäroguss/epoxy	EN-GJS-400.15	ASTM A 536 60-40-18
2	SCHWIMMER	PC (polycarbonate)		
3	DECKEL	GJS Sphäroguss/epoxy	EN-GJS-400.15	ASTM A 536 60-40-18
4	FILTER	Edelstahl	X5CrNi18-10	AISI 304
5	CLIPS	Edelstahl	X5CrNi18-10	AISI 304
6	ENTLÜFTUNGSSCHRAUBE	Messing	CuZn40Pb3	
7	O-RING	EPDM		
8	ENTLÜFTUNGSSCHRAUBEN-STOPFEN	Messing	CuZn40Pb3	
9	O-RING	EPDM		
10	O-RING	EPDM		
11	ENTLÜFTER	Messing	CuZn39Pb2	ASTM B 124
12	MUTTER	Messing	CuZn40Pb3	ASTM B 455
13	SCHWIMMERACHSE	Edelstahl	X5CrNiMo17-12-2	AISI 316
14	SCHWIMMERDICHTUNG	EPDM		
15	SCHEIBE	Edelstahl	X5CrNi18-10	AISI 304
16	SCHRAUBE	Edelstahl	X5CrNi18-10	AISI 304
17	KUGELHAHN	Messing vernickelt		
18	FLANSCH	GJS Sphäroguss/epoxy	EN-GJS-400.15	ASTM A 536 60-40-18

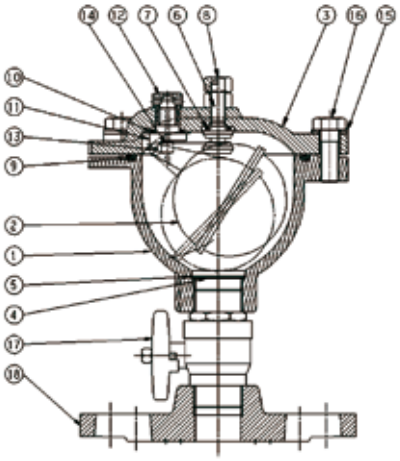

Druckverlustdiagramm

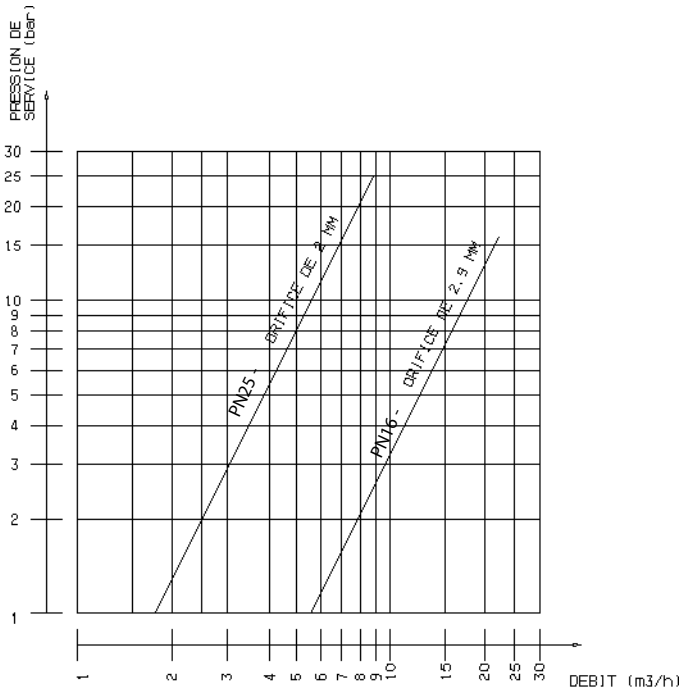

Socla übernimmt keine Haftung für Fehler im Katalog, Broschüren und anderern gedruckten Materialien. Socla behält sich das Recht vor, die Produkte ohne Vorankündigung zu ändern. Dies schliesst auch Produkte ein, die bereits geliefert wurden. Alle Handelsmarken in diesen Unterlagen sind Eigentum der jeweiligen Firma. Alle Rechte vorbehalten.

Socla SAS

Auf der Hohl 1,
D-53547 DATTENBERG

Tel : 02644 - 6038360
Fax : 02644 - 6038369
e-mail:soclade@socla.com

http://www.socla.com